XTAR®

MC3

Micro USB Li-ion Battery Charger

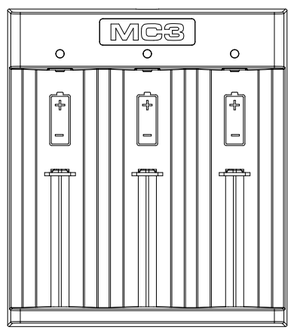

English
Deutsch
Français
Lingua Italiana
中文
Español
Ελληνικά
Türkçe
Русский
日本語
Polski

*Insured worldwide by China Pacific Insurance Company.

Shenzhen XTAR Electronics Co., Ltd
Address: 5th Floor, No.77 Xinhe Rd, Shangmugu, Pinghu Area, Longgang District, Shenzhen, Guangdong, China 518111
Tel/Fax: (+86)755-25507076
Email: info@xtar.cc
Website: www.xtar.cc

V1

English-MC3

Micro USB Li-ion Battery Charger

Introduction

Simple 3-slot design, Micro-USB powered, MC3 is a cost-effective charger designed for e-cigs and phone stabilizers.

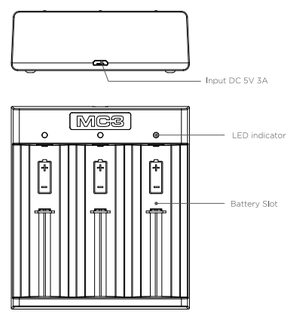

Apply to:

3.6V/3.7V Li-ion/IMR/INR/ICR
10440 14500 14650 16340 17335 17500 17670 18350 18490 18500 18650 18700 20700 21700 22650 25500 26650

Note: Can not charge protected 20700/21700 batteries.

Specification

Model	MC3
Input	DC 5V 3A
Constant Current	2Ax1/1.5Ax2/1Ax3
Cut-Off Voltage	4.2±0.05V
Cut-Off Current	≤120mA
Operating Temperature	0-40℃

Operation

Ⅰ.The Charge Function
Connect power supply and insert batteries, it will automatically start charging.

Ⅱ. 0V Activation Function
Insert batteries, revivable batteries will start charging within 10 minutes.

Indicator Color Meaning
Green: standby/fully charged
Red: charging/activating/short circuit
No Light: power supply unconnected
Flashing: polarity reversed

Warranty

Please take the product (with warranty number) and receipt to local dealer to get after-sales service.
- 15 days free replacement.
- 12 months free repair. If problems develop beyond 12 months, we will offer free repair service but charge for parts used. The dealer will inform you the repair fee before repair.
- Lifetime technical support.

Note:
1. Artificial damage is not included in the warranty.
2. You are recommended to store warranty info online: register and login to www.xtar.cc - Member Center - Warranty Information.

Global After-sales Email: service@xtar.cc
US After-sales Email: serviceus@xtar.cc

Anti-Fake

1. Scratch the anti-counterfeiting label on the package to get an 18-digit number.
2. Input the number into the query page on www.xtar.cc (Contact Us - Anti-fake).

Warning

1. When the power supply is insufficient, the charger will reduce the charging current correspondingly.
2. Do not charge unsuitable batteries with the charger.
3. Keep the charger away from humidity, water, and excessive dust.
4. Children should use the charger accompanied by an adult.
5. Do not disassemble or use the charger if it is damaged.
6. For more and updated info, please visit www.xtar.cc.

Deutsch-MC3

Micro USB Li-Ion-Ladegerät

Allgemein

Einfaches 3-Slot-Design, Micro-USB-Stromversorgung, MC3 ist ein kostengünstiges Ladegerät für E-CIGS und Handgimbals.

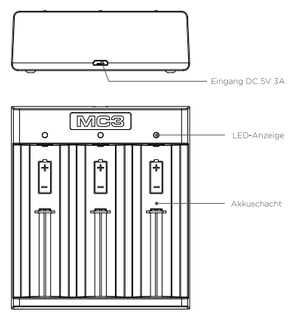

Anwendungen:

3,6V/3,7V Li-Ion/IMR/INR/ICR
10440 14500 14650 16340 17335 17500 17670 18350 18490 18500 18650 18700 20700 21700 22650 25500 26650

Achtung: Kann geschützte Akkus im Format 20700/21700 nicht aufladen!

Spezifikationen

Modell	MC3
Eingang	DC 5V 3A
Konstantstrom	2Ax1/1.5Ax2/1Ax3
Entladeschlussspannung	4.2±0.05V
Entladeschlussstrom	≤120mA
Betriebstemperaturen	0-40℃

Bedienung

Ⅰ. Aufladen
Das Netzteil am Strom anschließen und die Akkus einlegen. Der Ladevorgang fängt automatisch an.

Ⅱ. 0V Aktivierung
Die Akkus ins Gerät einlegen. Wiederbelebbare Akkus fangen in 10 Minuten an, aufgeladen zu werden.

Erklärung zu den Anzeige-Farben
Grün: Standby / Akkus komplett aufgeladen
Rot: Aufladevorgang läuft / Aktivieren / Kurzschluss
Kein Licht: Netzteil nicht angeschloßen
Blinkt: Umgekehrte Polarität

Garantie

Bitte bringen Sie das Produkt mit der Garantienummer und Ihrer Quittung zu einem Händler in Ihrer Nähe, um technischen Service zu erhalten.
- 15 Tage kostenloser Ersatz.
- 12 Monate kostenlose Reparatur. Falls Probleme nach 12 Monaten auftreten, bieten wir weiterhin kostenlose Reparatur an, berechnen aber das Material.
- Lebenslanger technischer Service.

Achtung:
1. Absichtlich herbeigeführte Beschädigungen sind nicht inklusive der Garantie.
2. Wir empfehlen, den Garantieschein online zu speichern: registrieren und loggen Sie sich ein unter www.xtar.cc - Member Center - Warranty Information.

Global After-Sales Email: service@xtar.cc

Anti-Fake

1. Entfernen Sie das fälschungssichere Label von der Packung, um die 18-stellige Nummer abzulesen.
2. Geben Sie die Nummer auf www.xtar.cc ein (Contact us - Anti-fake).

Warnung

1. Ist die Stromversorgung nicht ausreichend, wird das Ladegerät den Ladestrom entsprechend reduzieren.
2. Laden Sie keine unpassenden Batterien mit dem Ladegerät.
3. Halten Sie das Gerät fern von Feuchtigkeit, Wasser und Schmutz.
4. Kinder sollten das Gerät nur unter Aufsicht von Erwachsenen benutzen.
5. Benutzen oder demontieren Sie das Gerät nicht falls es beschädigt ist.
6. Für weitere und aktuelle Informatuionen gehen Sie auf www.xtar.cc.

Français-MC3

Micro USB Chargeur pour piles Li-ion

Introduction

Conception simple à 3 emplacements, alimentation micro-USB, le MC3 est un chargeur économique conçu pour les e-cigs et les stabilisateurs pour smartphones.

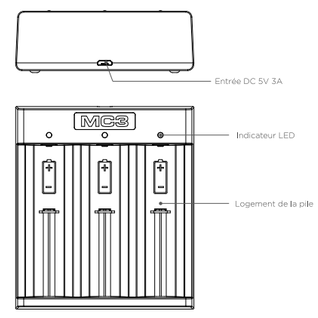

Pour une utilisation avec des piles rechargeables:

3,6V / 3,7V Li-ion / IMR / INR / ICR
Format: 10440, 14500, 14650, 16340, 17335, 17500, 17670, 18350, 18490, 18500, 18650, 18700, 20700, 21700, 22650, 25500, 26650

Remarque: Vous ne pouvez pas charger les piles protégés avec format 20700/21700.

Caractéristiques

Modèle	MC3
Entrée	DC 5V 3A
Courant de charge constant	2Ax1/1.5Ax2/1Ax3
Interruption de charge automatique (Tension)	4.2±0.05V
Interruption de charge automatique (Ampères)	≤120mA
Température d´utilisation	0-40℃

Opération

Ⅰ. Fonction de charge
Branchez l'alimentation et insérez la pile: la charge démarre automatiquement.

Ⅱ. Fonction d'activation des piles à 0V
Insérez la pile, la pile rechargeable commence à charger dans les 10 minutes.

LED Signification des couleurs
Vert: Veille / charge complète
Rouge: charge / activation / court-circuit
Pas de lumière: Alimentation déconnectée
Clignotant : inversion de polarité

Garantie

Toujours garder le reçu de l´achat du chargeur XTAR pour le service après-vente.
- remplacement gratuit est prévu dans les 15 jours suivant l'achat.
- réparation gratuite est prévue dans 12 mois suivant l'achat. Si des problèmes surviennent après 12 mois, nous offrirons un service de réparation gratuit, mais nous vous demanderons de payer pour les pièces de rechange utilisées. Le concessionnaire vous informera de cela avant la réparation.
- soutien technique à vie.

Remarque:
1. Les dommages causés par une mauvaise utilisation ne sont pas inclus dans la garantie.
2. S'il vous plaît lire aussi les informations de garantie sur notre site en ligne: www.xtar.cc - Member Center - Warranty Information.

Le support par e-mail sur : service@xtar.cc

Anti-faux

1. Grattez l´étiquette anti-contrefaçon sur le paquet pour obtenir un numéro de 18 chiffres.
2. Entrez le numéro ainsi obtenu sur la page de www.xtar.cc (Contact Us - Anti-fake).

Avertissements

1. Lorsque l'alimentation est insuffisante, le chargeur réduit le courant de charge automatiquement.
2. Ne pas charger les piles incompatibles avec le chargeur.
3. Gardez le chargeur à l'abri de l'humidité, de l'eau et de la poussière excessive.
4. Les enfants ne devrons utilizzare le chargeur.
5. Ne pas démonter ou utiliser le chargeur si elle est endommagée.
6. Pour plus d'informations et les mises au jour visitez nous s'il vous plaît sur www.xtar.cc.

Lingua Italiana-MC3

Caricabatteria per batterie Li-ion ricaricabili con porta Micro USB

Introduzione

Semplice design a 3 slot, alimentato Micro-USB, MC3 è un caricabatterie economico progettato per e-cigs e gimbal palmare.

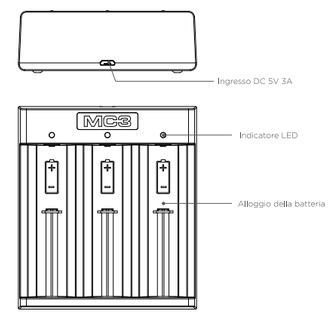

Da utilizzare con batterie ricaricabili da:

3.6V / 3.7V, Li-ion / IMR / INR / ICR
Formato: 10440, 14500, 14650, 16340, 17335, 17500, 17670, 18350, 18490, 18500, 18650, 18700, 20700, 21700, 22650, 25500, 26650

Nota: Non è possibile caricare le batterie protette con formato 20700/21700.

Specificazioni

Modello	MC3
Entrata	DC 5V 3A
Corrente costante di carica	2Ax1/1.5Ax2/1Ax3
Interruzione automatica della carica (Voltaggio)	4.2±0.05V
Interruzione automatica della carica (Amperaggio)	≤120mA
Temperatura d´uso	0-40℃

Caratteristiche

Ⅰ. Funzione di carica
Collegare l'alimentazione e inserire la batteria, inizia automaticamente a caricare.

Ⅱ. Funzione di attivazione 0V
Inserire la batteria, le batterie ricaricabili iniziano a caricare entro 10 minuti.

Indicatore LED Colore Significato
Verde: standby / carica completa
Rosso: carica / attivazione / cortocircuito
Nessuna luce: alimentazione non collegata
Lampeggiante: polarità inversa

Garanzia

Acquista sempre il prodotto con la ricevuta del rivenditore per ottenere il servizio post-vendita.
- la sostituzione gratuita è prevista entro 15 giorni dall´acquisto.
- la riparazione gratuita è prevista entro 12 mesi dall´acquisto. Se dei problemi si sviluppano dopo i 12 mesi, offriremo un servizio di riparazione gratuito ma vi chiederemo di pagare il ricambio per le parti sostituite. Il concessionario vi informerà di questo prima della riparazione.
- Supporto tecnico a vita.

Nota:
1. Danni causati da un utilizzo incorretto non sono inclusi nella garanzia.
2. Si raccomanda di leggere le informazioni sulla garanzia nel nostro sito online: www.xtar.cc - su : Member Center - Warranty Information (Informazioni sulla garanzia).

E-mail di assistenza: service@xtar.cc

Anti-falsificazione

1. Graffiate l'etichetta anti-contraffazione sul pacchetto per ottenere un numero di 18 cifre.
2. Immettere il numero così ottenuto sulla pagina www.xtar.cc (Contact Us - Anti-fake).

Avvertenze

1. Quando l'alimentazione elettrica è insufficiente, il caricabatteria riduce la corrente di carica automaticamente.
2. Non caricare le batterie incompatibili con il caricabatteria.
3. Tenere il caricabatteria lontano da umidità, acqua e polvere eccessiva.
4. I bambini non devono utilizzare il caricabatteria.
5. Non smontare o utilizzare il caricabatteria se è danneggiato.
6. Per ulteriori informazioni aggiornate, visitare il sito www.xtar.cc.

中文-MC3

Micro USB锂电池充电器

简介

简单3槽设计，Micro USB输入，极高性价比，是一款专为电子烟和手持云台等设备开发的充电器。

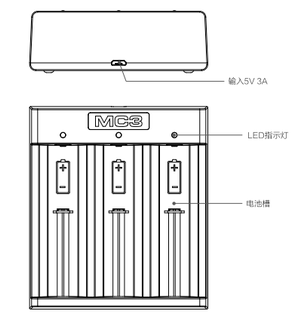

适用于：

3,6V/3,7V Li-ion/IMR/INR/ICR锂电池
10440 14500 14650 16340 17335 17500 17670 18350 18490 18500 18650 18700 20700 21700 22650 25500 26650

请注意：不能充带保护板的20700和21700电池。

参数表

型号	MC3
输入	DC 5V 3A
恒流充电电流	2Ax1/1.5Ax2/1Ax3
充电截止电压	4.2±0.05V
充电截止电流	≤120mA
运行温度	0-40℃

操作

Ⅰ. 充电功能
接通电源后放入电池，充电器自动开始为电池充电。

Ⅱ. 0V激活
插入电池，可激活电池会在10分钟内开始充电。

指示灯含义
绿色：待机/充满
红色：充电中/激活中/短接
无灯：电源未接通
闪烁：反接

售后服务

请提供带保修号的产品及发票（或收据）给经销商以获得售后服务。
- 15天免费包换。
- 12个月免费保修。超出保修期的维修需要您支付材料和运输费用。在您决定是否维修前，经销商会告知所需费用。
- 终身技术支持。

请注意：
1. 因用户使用或保管不当而产生的故障不享有包换和保修服务。
2. 欢迎注册XTAR官网会员并上传保修信息：
登录会员（www.xtar.cn）－会员信息－保修信息。

售后邮箱：service@xtar.cc

防伪查询

1. 拆开包装盒上的18位防伪码。
2. 在官网查询页面输入防伪码：www.xtar.cn－联系我们－防伪查询。

温馨提示

1. 电源电压不足时，充电器将对应降低充电电流。
2. 请勿使用非适配电池以免损坏电池和充电器。
3. 请勿在阳光曝晒、潮湿(雨水)、灰尘严重环境下使用充电器。
4. 请勿拆卸或改装充电器，严禁在损坏的情况下使用充电器。
5. 未成年人必须在大人的陪同下使用充电器。
6. 获取更多最新信息，请访问www.xtar.cn。

EspañoI-MC3

Cargador Micro USB para Baterías Li-ion

Introducción

Diseño simple de 3 ranuras, Micro-USB, MC3 es un cargador rentable diseñado para e-cigs y estabilizadores de teléfono.

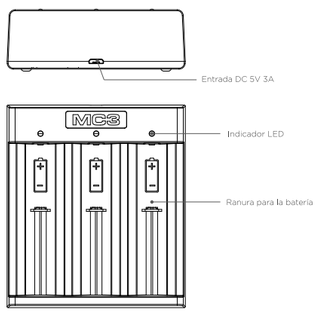

Utilizado para:

3.6V/3.7V Li-ion/IMR/INR/ICR
10440 14500 14650 16340 17335 17500 17670 18350 18490 18500 18650 18700 20700 21700 22650 25500 26650

Nota: No puede cargar baterías protegidas 20700/21700.

Specificazioni

Modelo	MC3
Entrada	DC 5V 3A
Corriente Constante	2Ax1/1.5Ax2/1Ax3
Tensión de Corte	4.2±0.05V
Corriente de Corte	≤120mA
Temperatura de funcionamiento	0-40℃

Funcionamiento

Ⅰ. La Función de Carga
Conecte al suministro de energía e inserte las baterías, comenzará a cargar automáticamente.

Ⅱ. Activación de la Función 0V
Inserte las baterías, las baterías recuperables comenzarán a cargar dentro de los 10 minutos.

Significado del Color del Indicador
Verde: modo de espera/completamente cargado
Rojo: cargando/activando/corto circuito
Sin Luz: suministro de energía desconectado
Destello: polaridad invertida

Garantía

Deberá llevarse el producto, producto (junto con el número de garantía) y la factura al concesionario local para obtener un servicio de post-venta.
- 15 días de reemplazo gratuito.
- 12 meses de reparación gratuita. Si surgieran problemas luego de los 12 meses, le ofreceremos un servicio gratuito de reparación, pero le cobraremos las piezas utilizadas. El concesionario le informará el costo de reparación antes de realizar la misma.
- Soporte técnico de por vida.

Nota:
1. Quedará fuera de garantía cualquier uso inadecuado del cargador, no está cubierto por la garantía.
2. Se recomienda que guarde la información de la garantía en línea: regístrese e inicie sesión en www.xtar.cc - Member Center - Warranty Information
(Centro para compradores - Información de la garantía).

Correo electrónico global de post-venta: service@xtar.cc

Protección contra falsificaciones

1. Raspe la etiqueta contra falsificaciones del paquete para obtener un número de 18 dígitos.
2. Ingrese dicho número en la página de consultas en www.xtar.cc
(Contact Us - Anti-fake) (Contáctenos - Contra falsificaciones).

Advertencia

1. Cuando la fuente de alimentación sea insuficiente, el cargador reducirá la corriente de carga en forma acorde.
2. No coloque baterías inadecuadas en el cargador.
3. Conserve el cargador lejos de la humedad, el agua y el exceso de polvo.
4. Los niños deberán usar el cargador bajo la supervisión de un adulto.
5. No desarme ni utilice el cargador si este se encuentra dañado.
6. Si desea obtener más información actualizada, visite la página www.xtar.cc.

Ελληνικά-MC3

Φορτιστής μπαταριών Li-ion micro USB

Εισαγωγή

Απλή σχεδίαση 3 υποδοχών, τροφοδοτούμενη από μικρο-USB, το MC3 είναι ένας αποδοτικός φορτιστής σχεδιασμένος για ηλεκτρονικά τσιγάρα και σταθεροποιητές τηλεφώνου.

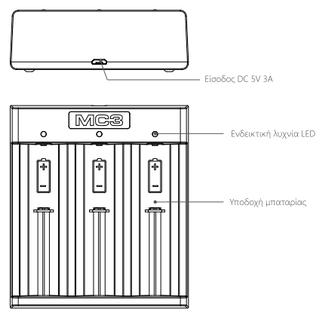

Ισχύει για :

3,6V/3,7V Li-ion/IMR/INR/ICR
10440 14500 14650 16340 17335 17500 17670 18350 18490 18500 18650 18700 20700 21700 22650 25500 26650

Σημείωση: Δεν είναι δυνατή η φόρτιση προστατευμένων μπαταριών 20700/21700.

Τεχνικά χαρακτηριστικά

Μοντέλο	MC3
Είσοδος	DC 5V 3A
Σταθερό φορτίο	2Ax1/1.5Ax2/1Ax3
Τάση αποκοπής	4.2±0.05V
Φορτίο αποκοπής	≤120mA
Θερμοκρασία λειτουργίας	0-40℃

Λειτουργία

Ⅰ.Η λειτουργία φόρτισης
Συνδέστε το τροφοδοτικό και τοποθετήστε τις μπαταρίες, η φόρτιση θα αρχίσει αυτόματα.

Ⅱ. 0V Λειτουργία ενεργοποίησης
Τοποθετήστε τις μπαταρίες, οι επαναφορτιζόμενες μπαταρίες θα αρχίσουν να φορτίζονται εντός 10 λεπτών.

Σημασία χρώματος ενδεικτικής λυχνίας
Πράσινο: κατάσταση αναμονής/πλήρως φορτισμένη
Κόκκινο: φόρτιση/ενεργοποίηση/βραχυκύκλωμα
Χωρίς φως: μη συνδεδεμένο τροφοδοτικό
Αναβοσβήνει: αντεστραμμένη πολικότητα

Εγγύηση

Παρακαλούμε να προσκομίσετε το προϊόν (μαζί με τον αριθμό της εγγύησης) και την απόδειξη αγοράς στο τοπικό σας εξουσιοδοτημένο κατάστημα, για εξυπηρέτηση μετά την πώληση.
- Δωρεάν αντικατάσταση εντός 15 ημερών.
- Δωρεάν επισκευή εντός 12 μηνών. Εάν προκύψουν προβλήματα μετά τους 12 μήνες, προσφέρουμε δωδέκα επισκευή, με χρέωση όμως των υλικών. Το εξουσιοδοτημένο κατάστημα θα σας ενημερώσει για τη χρέωση, πριν την επισκευή.
- Τεχνική υποστήριξη για όλη τη διάρκεια ζωής του προϊόντος.

Σημείωση:
1. Ζημιές από αμέλεια δεν περιλαμβάνονται στην εγγύηση.
2. Συνιστούμε να φυλάξετε τα στοιχεία της εγγύησης στο διαδίκτυο:
εγγραφείτε και εισέλθετε στο: www.xtar.cc - Member Center - Warranty Information.

Παγκόσμιο Κέντρο Εξυπηρέτησης Πελατείας μετά την πώληση Email: service@xtar.cc

Εγγύηση Γνησιότητας

1. Σύρετε την ετικέτα γνησιότητας πάνω στη συσκευασία για να αποκαλύψτε τον 18-ψήφιο αριθμό.
2. Εισάγετε τον αριθμό στην ειδική μας ιστοσελίδα στο www.xtar.cc (Contact Us - Anti-fake).

Προσοχή

1. Όταν η παροχή ρεύματος είναι ανεπαρκής, θα μειωθεί αντίστοιχα η ένταση ρεύματος φόρτισης.
2. Μη φορτίζετε με τον φορτιστή μπαταρίες που δεν είναι κατάλληλες.
3. Προφυλάξτε τον φορτιστή από υγρασία, νερό και υπερβολική σκόνη.
4. Τα παιδιά θα πρέπει να χρησιμοποιούν τον φορτιστή μαζί με κάποιον ενήλικα.
5. Μην αποσυναρμολογείτε τον φορτιστή σε περίπτωση βλάβης.
6. Για περισσότερες και νεότερες πληροφορίες, παρακαλώ επισκεφθείτε τον ιστότοπο www.xtar.cc.

Türkçe-MC3

Mikro USB Li-ion Pil Şarj Cihazı

Giriş

Basit 3-slot tasarımı, Micro-USB ile çalışan, MC3 e-cigs ve el gimbals için tasarlanmış uygun maliyetli bir şarj cihazıdır.

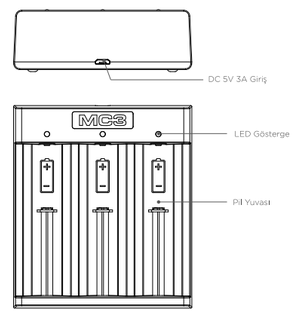

İlgili Piller:

3.6V/3.7V Li-ion/IMR/INR/ICR
10440 14500 14650 16340 17335 17500 17670 18350 18490 18500 18650 18700 20700 21700 22650 25500 26650

Not: Korumalı 20700/21700 pilleri şarj edemez.

Teknik Özellikler

Model	MC3
Giriş	DC 5V 3A
Sabit Akım	2Ax1/1.5Ax2/1Ax3
Kesme Gerilimi	4.2±0.05V
Kesme Akımı	≤120mA
Çalışma Sıcaklığı	0-40℃

Çalıştırma

Ⅰ. Şarj Özelliği
Güç kaynağına bağlayıp pilleri yerleştirin. Şarj işlemi otomatik olarak başlar.

Ⅱ. 0V Aktivasyon Özelliği
Pilleri yerleştirin. Hayata döndürülebilecek piller 10 dakika içinde şarj olmaya başlar.

Gösterge Renklerinin Anlamları
Yeşil: beklemede/tam şarj olmuş
Kırmızı: şarj oluyor/etkinleştiriliyor/kısa devre
Işık yok: güç kaynağı bağlı değil
Yanıp: kutuplar ters

Garanti

Satış sonrası servis için (garanti numarasıyla birlikte) ürününüzü ve faturanızı bölgenizdeki bayiye götürün.
- 15 gün içinde ücretsiz değişim.
- 12 ay boyunca ücretsiz onarım. 12 aydan sonra herhangi bir sorun yaşarsanız onarım hizmeti ücretsiz olarak verilecektir ancak kullanılan yedek parçalar için ücret alınacaktır.
Bayi onarımdan önce onarım ücretini size bildirecektir.
- Ömür boyu teknik destek.

Not:
1. Kullanıcı hataları garanti kapsamında değildir.
2. Garanti bilgilerini internet üzerinde saklamanız önerilir: kayıt yaptırın ve www.xtar.cc - Member Center - Warranty Number
(Üye Merkezi - Garanti Bilgileri bölümünde oturum açın).

Global satış sonrası servis e-posta adresi: service@xtar.cc

Sahte Ürün Koruması

1. 18 haneli sayıya ulaşmak için paket üzerindeki sahte ürün koruması etiketini kazıyın.
2. Gördüğünüz sayıyı www.xtar.cc adresindeki sorgu sayfasına girin Contact Us - Anti-fake (Bize Ulaşın - Sahte Ürün Korması).

Uyarı

1. Güç kaynağı yetersiz olduğunda şarj cihazı şarj akımını buna göre azaltacaktır.
2. Şarj cihazıyla uyumlu olmayan pilleri şarj etmeyin.
3. Şarj cihazını nemli, ıslak ve aşırı tozlu ortamlardan uzak tutun.
4. Çocuklar şarj cihazını yetişkin gözetiminde kullanmalıdır.
5. Eğer hasar görmüşse şarj cihazını sökmeye çalışmayın veya kullanmayın.
6. Daha fazla bilgi ve güncel bilgiler için lütfen www.xtar.cc adresini ziyaret edin.

Русский-MC3

Зарядное устройство с кабелем micro-USB для литий-ионных аккумуляторов

Введение

Простой дизайн с 3 слотами, с питанием от Micro-USB, MC3 - экономичное зарядное устройство, предназначенное для электронных сигарет и ручной карданный.

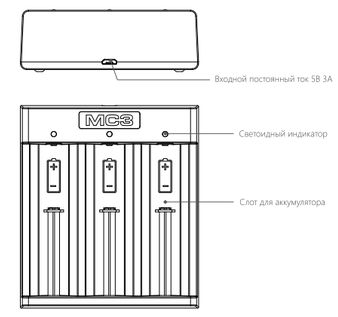

Поддерживаемые типы аккумуляторов:

3,6В / 3,7В литий-ионные /IMR/INR/ICR
10440 14500 14650 16340 17335 17500 17670 18350 18490 18500 18650 18700 20700 21700 22650 25500 26650

Примечание: Устройство не предназначено для зарядки защищенных аккумуляторов 20700/21700.

Технические параметры

Модель	MC3
Входные параметры	5В пост. тока 3А
Постоянный ток	2Ax1/1.5Ax2/1Ax3
Напряжение отключения заряда	4.2±0.05V
Ток отсечки	≤120mA
Рабочая температура	0-40℃

Эксплуатация

Ⅰ. Функция зарядки
Подключите устройство к источнику питания и вставьте аккумулятор, зарядка начнется автоматически.

Ⅱ. Функция активации 0В
Вставьте аккумулятор. Если он подлежит восстановлению, зарядка начнется через 10 минут.

Значение цветов светового индикатора
Зеленый: режим ожидания / аккумулятор полностью заряжен
Красный: идет зарядка / активация / короткое замыкание
Световой сигнал отсутствует: питание не подключено
Мигающий: обратная полярность

Гарантия

Вы сможете воспользоваться нашими услугами по гарантийному обслуживанию, предоставив местному торговому агенту продукт (с гарантийным номером) и квитанцию. Мы обеспечим.
- Бесплатную замену в течение 15 дней.
- Бесплатный ремонт в течение 12 месяцев. Если проблема возникнет через 12 месяцев, мы предложим вам бесплатный ремонт, но вы должны будете оплатить запасные части. Торговый агент заранее сообщит вам стоимость ремонта.
- Техническую поддержку на протяжении всего срока службы изделия.

Примечание:
1. Данная гарантия не распространяется на повреждения, вызванные неправильной эксплуатацией, разборкой и непредолимыми факторами.
2. Рекомендуется хранить информацию по гарантии в сети: зарегистрируйтесь и войдите под своей учетной записью в кабинет гарантийного обслуживания пользователей продукции (Member Center - Warranty Information) на сайте www.xtar.cc.

Гарантийное обслуживание по всему миру E-mail: service@xtar.cc

Защита от подделок

1. Сотрите защитную наклейку на упаковке.
2. Проявившийся 18-значный номер введите на странице сайта www.xtar.cc (Contact Us - Anti-fake (Свяжитесь с нами - Защита от подделок).

Предупреждение

1. Функция динамического управления питанием позволяет зарядному устройству автоматически изменять зарядный ток. При слабом источнике питания зарядный ток будет соответственно уменьшаться.
2. Зарядное устройство предназначено только для использования с литий-ионными аккумуляторами с рабочим напряжением 3.6/3.7В, попытка зарядить другие типы аккумуляторов может привести к повреждению аккумулятора и зарядного устройства.
3. Не допускайте контакта зарядного устройства с водой, не используйте устройство в условиях запыленности и при повышенной влажности.
4. Дети могут использовать зарядное устройство исключительно под наблюдением взрослых.
5. В случае повреждения зарядного устройства, не используйте и не разбирайте его.
6. Более подробная информация с учетом последних изменений представлена на сайте www.xtar.cc.

日本語-MC3

マイクロUSBリチウムイオン電池充電器

紹介

シンプルな3スロット設計、マイクロUSB電源、MC3はe-cigとハンドヘルドジンバル用に設計された費用対効果の高い充電器です。

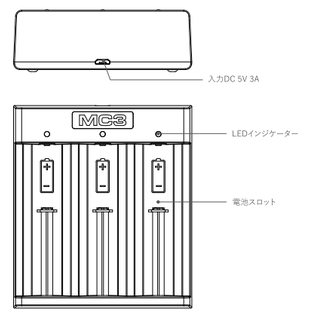

対象：

3,6V/3,7Vリチウムイオン/IMR/INR/ICR
10440 14500 14650 16340 17335 17500 17670 18350 18490 18500 18650 18700 20700 21700 22650 25500 26650

注：20700/21700保護回路付き電池の充電はできません。

仕様

モデル	MC3
入力	DC 5V 3A
定電流	2Ax1/1.5Ax2/1Ax3
カットオフ電圧	4.2±0.05V
カットオフ電流	≤120mA
動作温度範囲	0-40℃

操作方法

Ⅰ. 充電機能
電源に接続して電池を挿入します。自動で充電が始まります。

Ⅱ.0Vアクティベーション機能
電池を挿入すると、回復可能な電池への充電が10分以内に始まります。

インジケーターの色が表す状態
緑：スタンバイ/フル充電完了
赤：充電中/アクティベーション中/短絡
点灯なし：電源未接続
点滅：電極が逆

保証

購入後のサービスを受ける際は、製品(保証書番号)とレシートを最寄りの代理店にお持ちください。
- 15日間無料交換。
- 12ヵ月無料修理。12ヵ月以上過ぎている場合、修理は無料で行いますが、使用した部品代はお支払いいただきます。代理店より、修理を行う前に修理料金をお知らせいたします。
- 無期限の技術サポート。

注：
1. 人為的な損傷は保証の範囲外です。
2. オンラインで保証情報を保存しておくことをお勧めしております。www.xtar.ccにログイン、Member Center(メンバーセンター)、Warranty Information(保証書情報)の順で開いて登録してください。

グローバルアフターセールスEメール：service@xtar.cc

偽造防止

1. パッケージについている偽造防止ラベルを削ると、18桁の番号が書かれています。
2. www.xtar.ccのクエリページ(Contact Us(お問い合わせ)、Anti-fake(偽造防止)の順に開く)に、書かれている番号を入力してください。

警告

1. 電源が弱い場合、充電器の充電電流も同様に小さくなります。
2. 充電器で他の電池の充電は行わないでください。
3. 充電器を湿度の高い場所に置いたり、水やほこりに触れたりしないようにしてください。
4. 大人の目の届かないところでお子様が充電器を使用することのないようにしてください。
5. 充電器が壊れた場合、解体したり使用したりしないでください。
6. 詳細な最新情報は、www.xtar.ccにアクセスしてご覧ください。

Polski-MC3

Mikro ładowarka USB do akumulatorków litowo-jonowych

Wprowadzenie

Prosta konstrukcja z trzema gniazdami, zasilana przez Micro-USB, MC3 to ekonomiczna ładowarka zaprojektowana do e-papierosów i handheld gimbal.

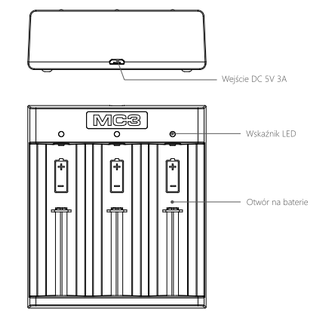

Stosować do:

Baterii 3.6V/3.7V Li-ion/IMR/INR/ICR
10440 14500 14650 16340 17335 17500 17670 18350 18490 18500 18650 18700 20700 21700 22650 25500 26650

Uwaga: Nie można ładować zabezpieczonych baterii 20700/21700.

Specyfikacja

Model	MC3
Wejście	DC 5V 3A
Prąd stały	2Ax1/1.5Ax2/1Ax3
Napięcie odcięcia	4.2±0.05V
Prąd odcięcia	≤120mA
Temperatura robocza	0-40℃

Obsługa

Ⅰ. Funkcja ładowania
Podłącz zasilanie i włóż akumulatorki; urządzenie zaczyna je ładować automatycznie.

Ⅱ. 0V Funkcja aktywacji
Włóż baterie; akumulatorki zaczną się ładować w ciągu 10 minut.

Znaczenie wskaźnika koloru
Zielony: tryb oczekiwania / pełne naładowanie
Czerwony: ładuje / aktywuje / zwarcie
Brak światła: zasilanie nie jest podłączone
Błyskowy: polaryzacja jest odwrócona

Gwarancja

Należy dostarczy produkt (z numerem gwarancji) do lokalnego dealera, by uzyskać obsługę posprzedażną.
- bezpłatna wymiana w ciągu 15 dni
- przez 12 miesięcy bezpłatna naprawa. Jeżeli problemy pojawią się po 12 miesiącach, oferujemy bezpłatne usługi naprawcze, lecz obciążamy kosztami wykorzystanych części zamiennych. Dealer poinformuje Pana/Panią o opłacie za naprawę przed przystąpieniem do pracy.
- Wsparcie techniczne przez cały czas użytkowania produktu.

Uwaga:
1. Uszkodzenia spowodowane przez użytkownika nie są objęte gwarancją.
2. Zaleca się przechowywać informacje o gwarancji - rejestr online i logowanie na stronie www.xtar.cc - Ośrodek dla Członków - Informacje o gwarancji.

Email dot. usług posprzedażnych w skali globalnej: service@xtar.cc

Zabezpieczenie przed fałszerstwami

1. Zdrap etykietę zapobiegającą fałszerstwom na opakowaniu w celu uzyskania 18-cyfrowego numeru.
2. Należy podawać ten numer na stronie z zapytaniem www.xtar.cc (Kontakt - Zabezpieczenie przed fałszerstwami).

Ostrzeżenie

1. Jeżeli zasilanie jest niewystarczające, ładowarka odpowiednio zredukuje prąd ładowania.
2. Nie ładuj nieodpowiednich baterii tą ładowarką.
3. Przechowuj ładowarkę z dala od wilgoci, wody, i nadmiernego zapylenia.
4. Dzieci powinny korzystać z urządzenia wyłącznie pod nadzorem dorosłego.
5. Nie rozmontowuj, ani nie wykorzystuj ładowarki, jeżeli jest uszkodzona.
6. Więcej informacji oraz aktualizacje poznasz na stronie www.xtar.cc.